CAMIONS NACELLE

DiSTEL

TÉLESCOPIQUES : Diesel sur porteur VL

SCHÉMA

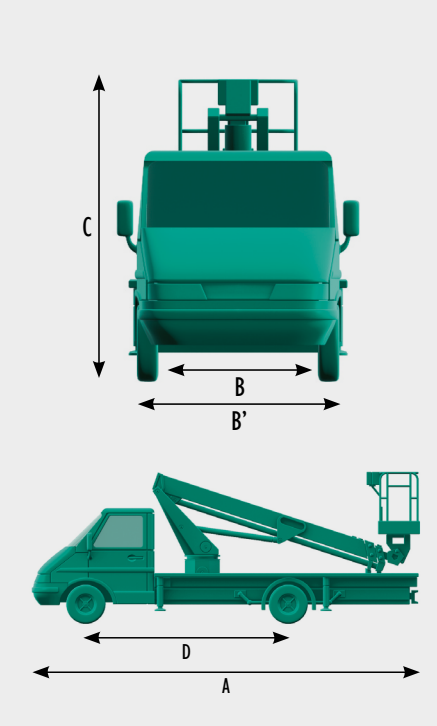

RAPPEL SÉCURITÉ

Après réglage, s'assurer de la bonne tenue des stabilisateurs

CONFORME

CE

Kit de retenue nacelle (voir p. 195)

TÉLESCOPIQUE

COURBES

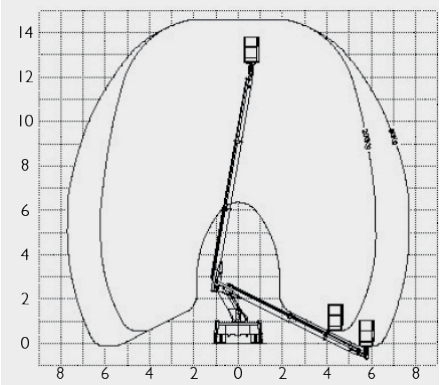

VL 14M50

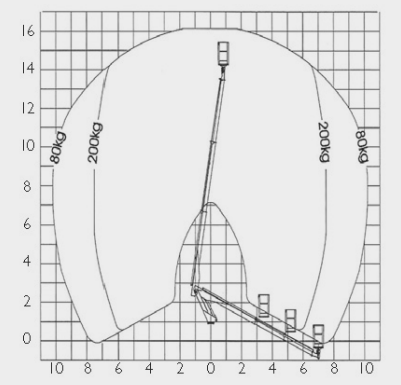

VL 16M10

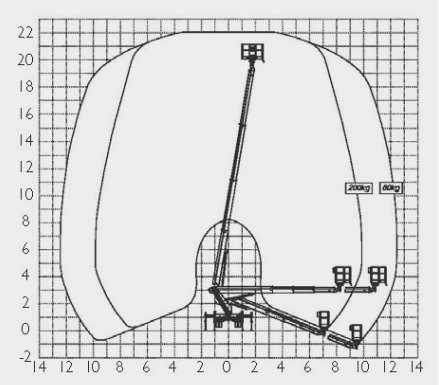

VL 22M20

Modèles	VL 14M50	VL 16M10	VL 22M20
Hauteur de travail	14m50	16m10	22m20
Hauteur de plancher	12m70	14m30	20m20
Poids total (P.T.A.C.) / à vide (P.A.V.)	3,5 t./3,15 t.	3,5 t./3,35 t.	3,5 t./3,35 t.
Charge admissible dans la plate-forme		200 kg	
Dimensions de la plate-forme	1m20 x 0m70	1m60 x 0m70	1m60 x 0m70
Déport maximum - axe tourelle	5m00 avec 80 kg 4m00 avec 200 kg	10m20 avec 80 kg 7m50 avec 200 kg	12m40 avec 80 kg 9m80 avec 200 kg
A. Longueur hors tout	5m66	6m85	6m74
B/B'. Largeur stab. rentrés/sortis	2m10/2m25	2m09/2m17	2m07/3m40
C. Hauteur repliée	2m80	2m77	2m98
D. Empattement	2m64	3m40	3m40