IMPALA

À MAT VERTICAL : Électrique sur roues

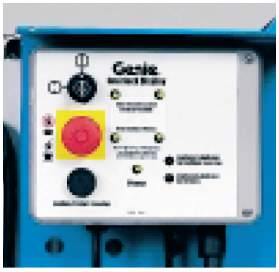

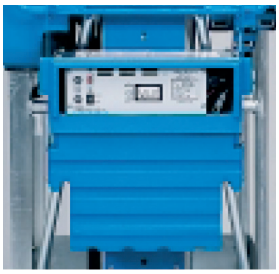

RAPPEL SÉCURITÉ

Dérouler totalement la rallonge avant la mise en charge d'une PEMP

CONFORME

CE

Kit de retenue nacelle
(voir p. 195)

SCHÉMA

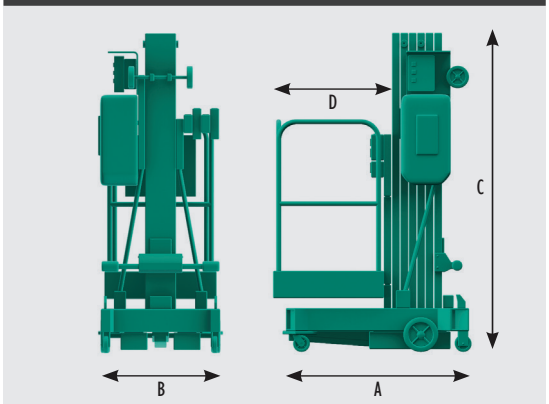

Modèles	810E	927E	1082E
Hauteur de travail	8m05	9m27	10m82
Hauteur de plancher	6m05	7m27	8m82
Poids total (châssis standard ANSI) 220v/12v	466/504 kg	604/642 kg	520/618 kg*
Charge admissible dans la nacelle	159 kg	159 kg	159 kg
Dimensions de la plate-forme standard		0m69 x 0m66 x 1m14	
A. Longueur	1m52	1m52	1m52
B. Largeur	0m81	0m81	1m02*
C. Hauteur repliée	1m98	1m98	1m98
D. Déport du panier	0m66	----	----

* Châssis large